Snit b-b

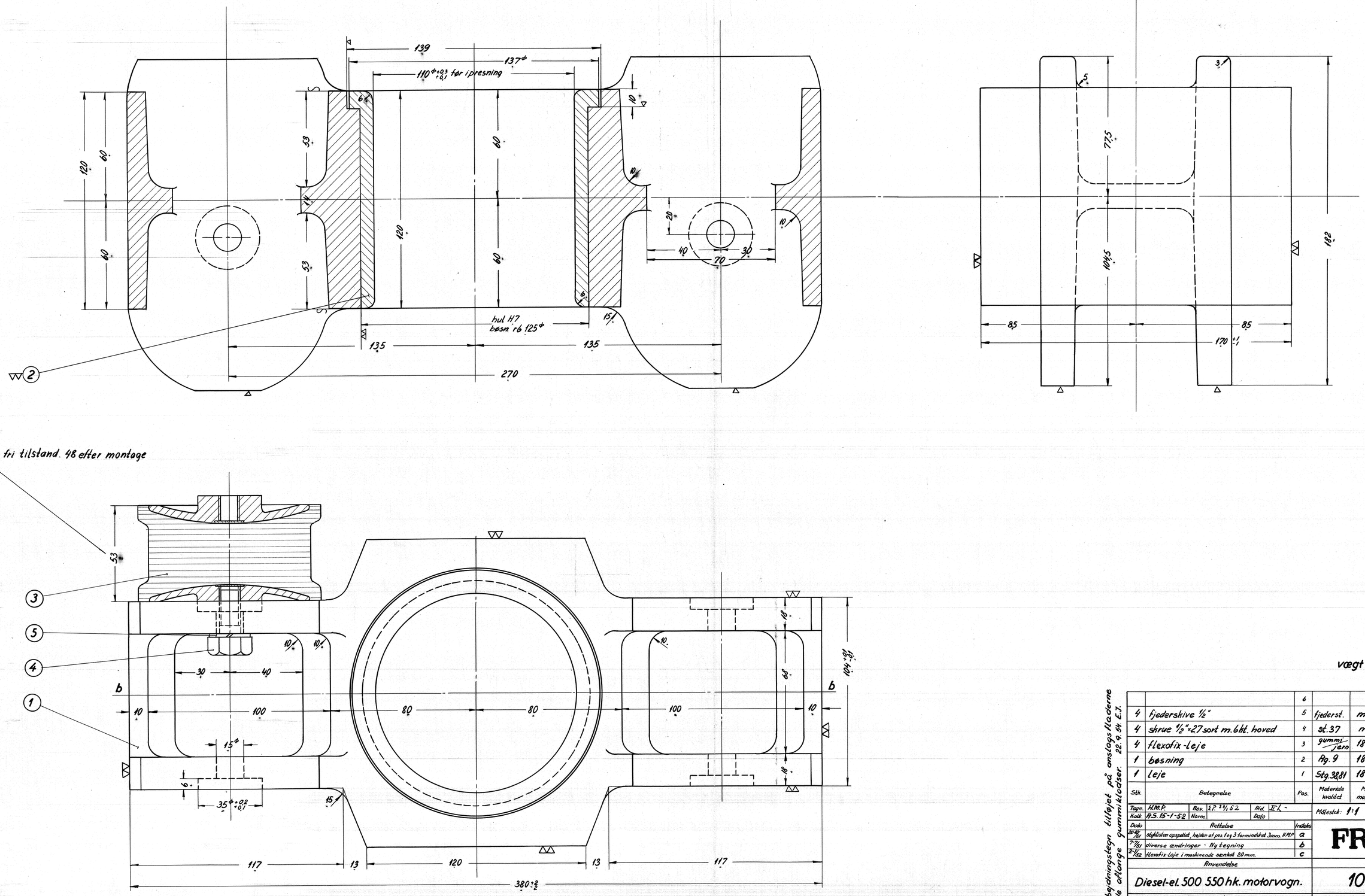

vægt pr. vogn 30,0 kg.

Stk.	Betegnelse	Pos.	Materiale kvalitet	Model nr. eller materiale størrelse	rå	færdig Vægt/stk.
		6				
4	fjederskive ½"	5	fjederst.	magasin		
4	skrue ½"×27 sort m. 6kt. hoved	4	st. 37	magasin		0,1
4	flexofix-leje	3	gummi/jern	18W-2973		0,9
1	bøsning	2	Rg. 9	18W-13.180/2		2,9
1	leje	1	Stg. 38,81	18W-13.180/1		26,1

Tegn. H.M.P.	Rev. E.P. 23/1 52	Afd. II L -	Målestok: 1:1		
Kalk. R.S. 15-1-52	Norm.	Dato			

Dato	Rettelse	Indeks
26-10/51	styklisten opspaltet, højden af pos. 1 og 3 formindsket 3mm. H.M.P.	a
7-7/51	diverse ændringer - Ny tegning	b
2-1/52	flexofix-leje i maskinende sænket 20 mm.	c

FRICHS

Anvendelse	Stykliste nr.
Diesel-el. 500 550 hk. motorvogn.	10958
Tegningens benævnelse	Tegningens nummer.
Drejetapleje i bolsterstykke for maskinenden	18W-13.180

Indeks: c d

d: Bearbejdningstegn tilføjet på anslagsfladerne for de aflange gummiklodser. 22.9.54. E.J.